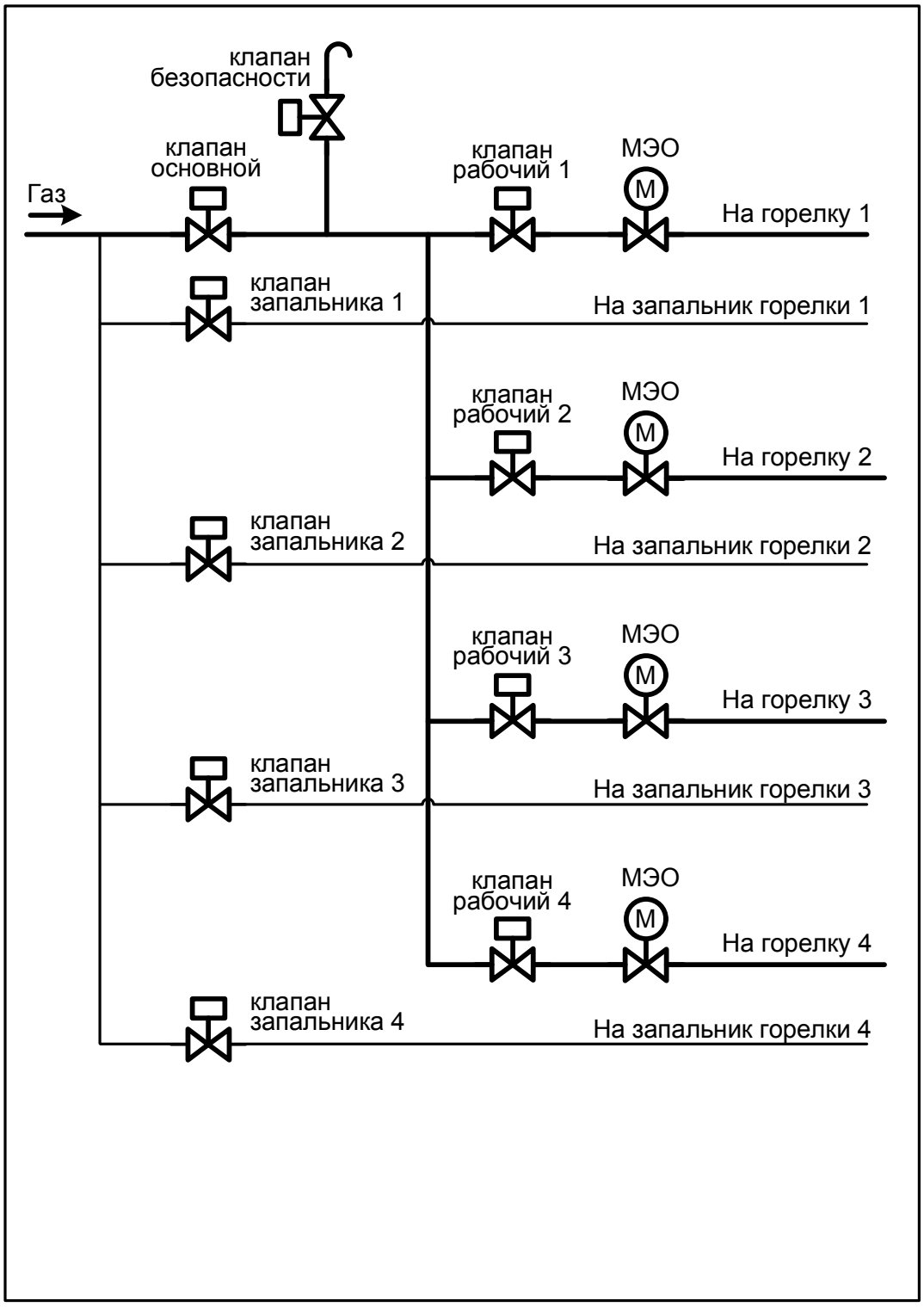Возможные схемы газовых обвязок (версия 1.4.2.0)