Возможные схемы газовых обвязок (версия 2.2.1.2)

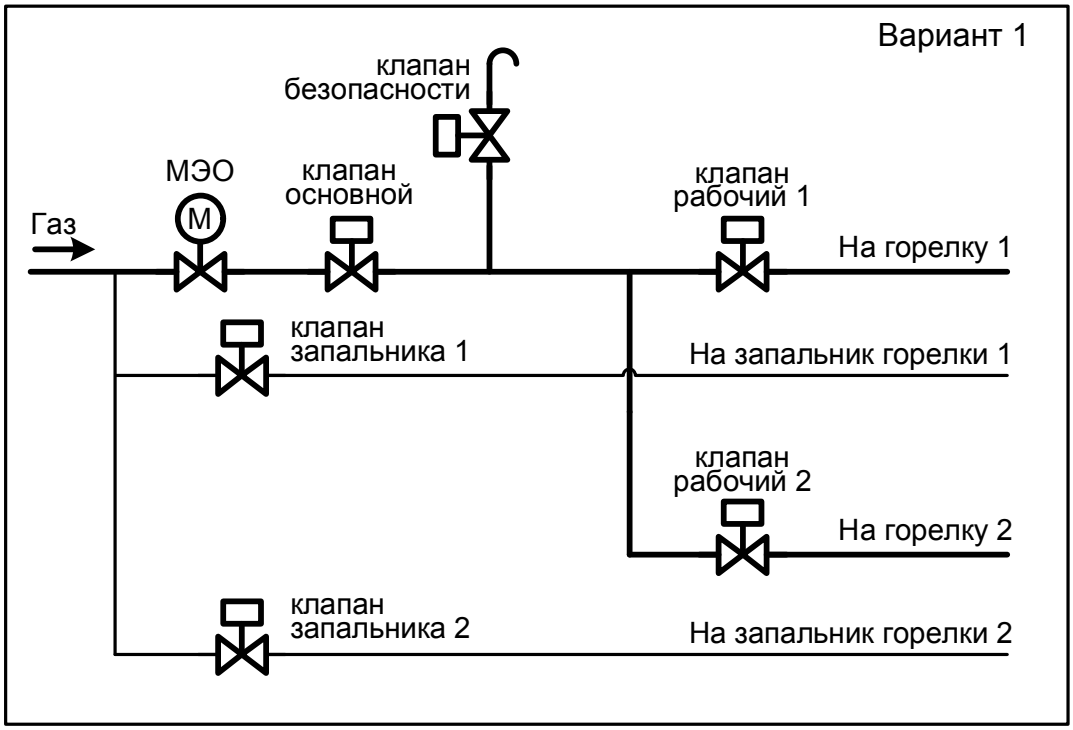

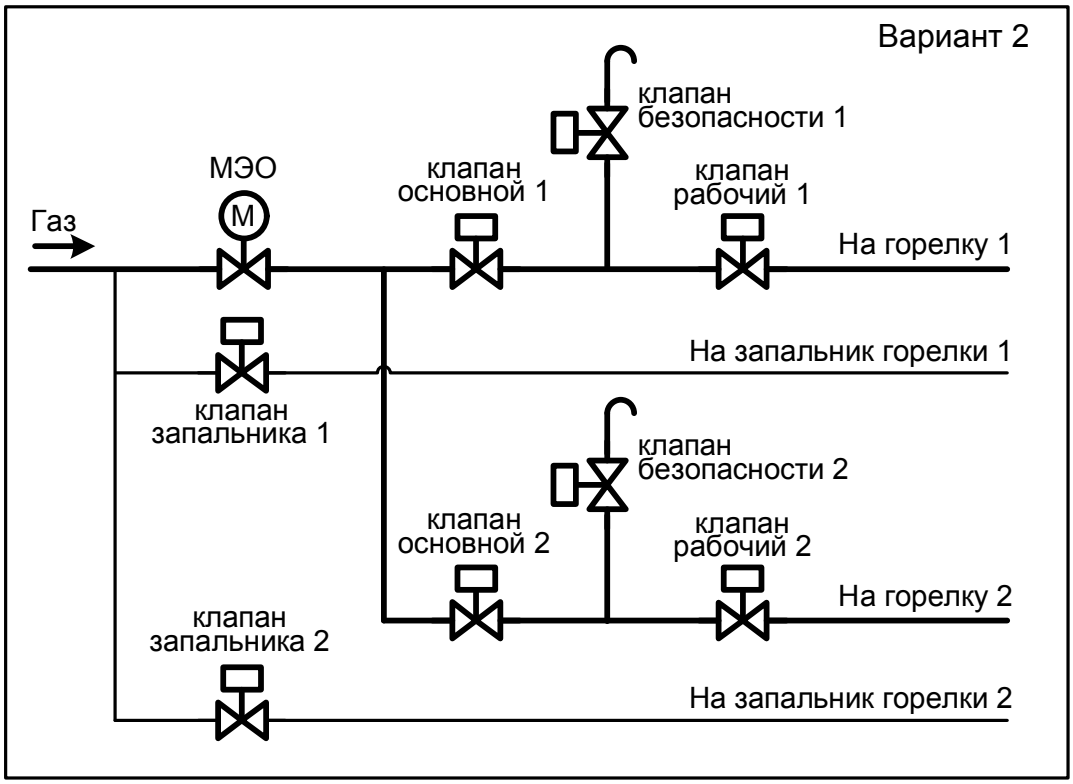

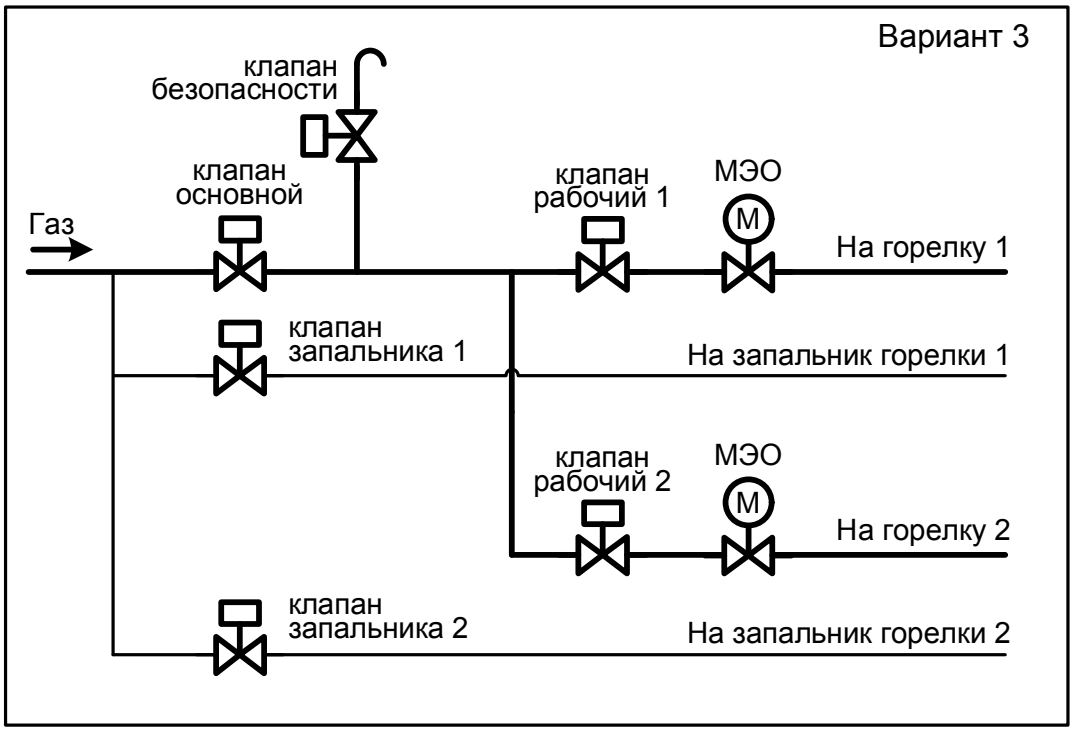
Вариант 3
клапан
безопасности
клапан
основной
Газ
клапан
рабочий 1
МЭО
М
На горелку 1
клапан
запальника 1
На запальник горелки 1
клапан
рабочий 2
МЭО
М
На горелку 2
клапан
запальника 2
На запальник горелки 2

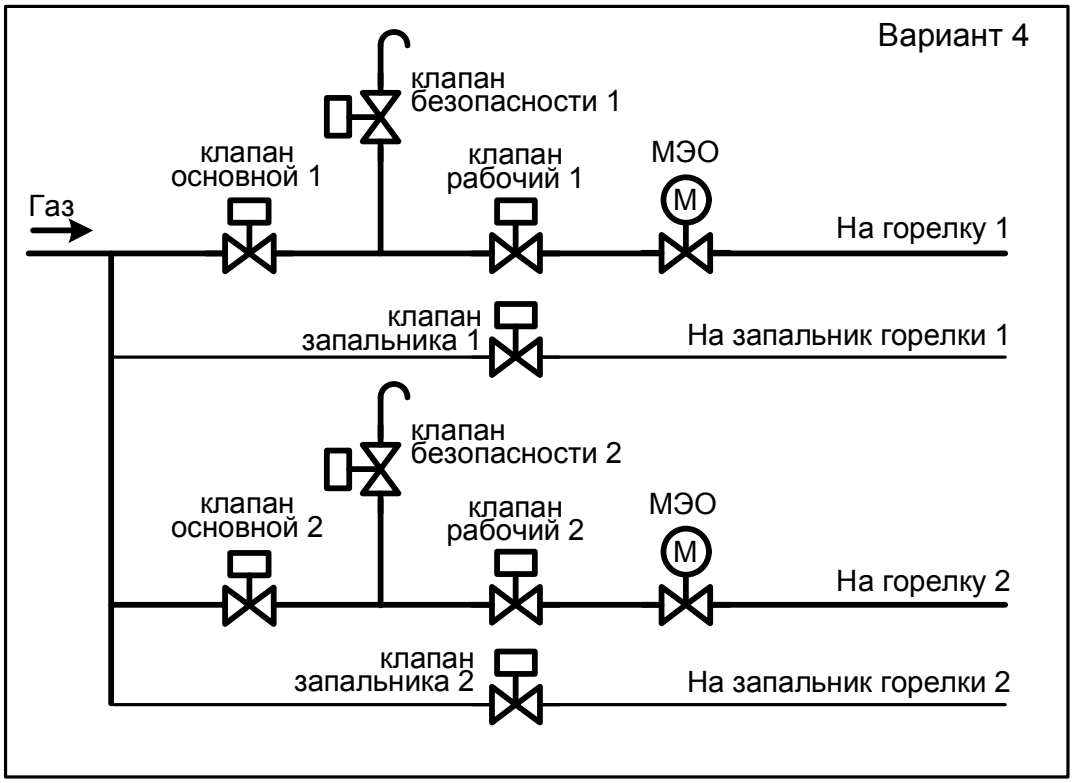
Вариант 4
клапан
безопасности 1
клапан
основной 1
клапан
рабочий 1
МЭО
М
Газ
На горелку 1
клапан
запальника 1
На запальник горелки 1
клапан
безопасности 2
клапан
основной 2
клапан
рабочий 2
МЭО
М
На горелку 2
клапан
запальника 2
На запальник горелки 2